Termómetros de Capilla

Termómetros rectos, rango 0...+100 °C

www.e-berman.info
Telf. 93 263 24 50
ventas@e-berman.info

LUDWIG SCHNEIDER

berman

LSM
LUDWIG SCHNEIDER MESSTECHNIK

- precisión según normativa DIN
- fabricación con vidrios aprobados por la PTB Alemana
- fabricados según normativa DIN
- graduaciones en cajas y capilares en negro e indelebles
- capilares prismáticos franja blanca con líquido azul para graduaciones hasta +200 ºC
- capilares prismáticos franja amarilla con mercurio para graduaciones comprendidas entre +200 y +400 ºC
- capilares prismáticos franja amarilla Supremax 8409 para graduaciones superiores a +400 ºC
- vástagos fabricados de una pieza para longitudes de hasta 100 mm (incluida rosca)
- vástagos de Acero al Carbono para graduaciones superiores a +300 ºC

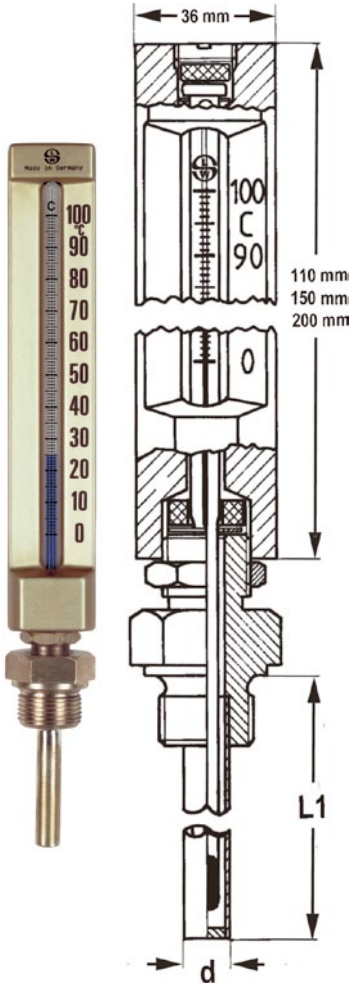

Termómetros completos con caja de aluminio color dorado (L1) con vástago de latón incluida rosca 1/2"BSP (gas) macho

(L1) Longitud vástago (incluida rosca)	(d) diámetro vástago	caja 110 mm según DIN 16181 división de escala 2ºC líquido azul	caja 150 mm según DIN 16185 división de escala 2ºC líquido azul	caja 200 mm según DIN 16189 división de escala 1ºC líquido azul
30 mm	10 mm	**1681201**	**1685201**	**1689301**
40 mm	10 mm	**1681202**	**1685202**	**1689302**
50 mm	10 mm	**1681203**	**1685203**	**1689303**
63 mm	10 mm	**1681204**	**1685204**	**1689304**
75 mm	10 mm	**1681205**	**1685205**	**1689305**
90 mm	10 mm	**1681206**	**1685206**	**1689306**
100 mm	10 mm	**1681207**	**1685207**	**1689307**
110 mm	10 mm	**1681208**	**1685208**	**1689308**
120 mm	10 mm	**1681209**	**1685209**	**- - -**
150 mm	10 mm	**1681210**	**1685210**	**1689309**
160 mm	10 mm	**1681211**	**1685211**	**1689310**
200 mm	10 mm	**1681212**	**1685212**	**1689311**
250 mm	10 mm	**1681213**	**1685213**	**1689312**
300 mm	10 mm	**1681214**	**1685214**	**1689313**
400 mm	12 mm	**1681215**	**1685215**	**1689314**
500 mm	12 mm	**- - -**	**1685216**	**1689315**

Termómetros de recambio según DIN 16195

para caja 110 mm	longitud total	para caja 150 mm	longitud total	para caja 200 mm	longitud total
1684201	140 mm	**1688201**	180 mm	**1693301**	230 mm
1684202	150 mm	**1688202**	190 mm	**1693302**	240 mm
1684203	160 mm	**1688203**	200 mm	**1693303**	250 mm
1684204	173 mm	**1688204**	213 mm	**1693304**	263 mm
1684205	185 mm	**1688205**	225 mm	**1693305**	275 mm
1684206	200 mm	**1688206**	240 mm	**1693306**	290 mm
1684207	210 mm	**1688207**	250 mm	**1693307**	300 mm
1684208	220 mm	**1688208**	260 mm	**1693308**	310 mm
1684209	230 mm	**1688209**	270 mm	**- - -**	- - -
1684210	260 mm	**1688210**	300 mm	**1693309**	350 mm
1684211	270 mm	**1688211**	310 mm	**1693310**	360 mm
1684212	310 mm	**1688212**	350 mm	**1693311**	400 mm
1684213	360 mm	**1688213**	400 mm	**1693312**	450 mm
1684214	410 mm	**1688214**	450 mm	**1693313**	500 mm
1684215	510 mm	**1688215**	550 mm	**1693314**	600 mm
- - -	- - -	**1688216**	650 mm	**1693315**	700 mm

Enlaces de interés

Muestra de certificado de calibración de fábrica **aquí**

Muestra de certificado de calibración oficial **aquí**

Información de interés sobre las calibraciones **aquí**

Variantes y productos relacionados

.../03	Termómetro con certificado de calibración de fábrica (trazable a patrones oficiales)
.../04	Termómetro con certificado de calibración oficial DAkkS (reconocido por ENAC)
...K	con caja de poliamida para graduaciones hasta +200 ºC
...C+F	con doble graduación ºC y ºF (ºC a la derecha de la caja en negro, ºF a la izquierda de la caja en rojo)
.../VA	con vástago y rosca de acero inoxidable AISI 316
.../V	con vástago y rosca de acero al carbono
.../CN	con vástago y rosca de Cobre-Niquel (CuNi30Mn1Fe)
.../LS	con vásto y rosca de Latón especial (SoMs76)
.../G1	con rosca 1" BSP (GAS) macho
.../G4	con rosca 3/4" BSP (GAS) macho
.../G8	con rosca 3/8" BSP (GAS) macho
../NPT2	con rosca 1/2" NPT macho
../NPT4	con rosca 3/4" NPT macho
.../M16	con rosca M16x1,5 macho
.../M18	con rosca M18x1,5 macho
.../M20	con rosca M20x1,5 macho
.../M22	con rosca M22x1,5 macho
.../M24	con rosca M24x1,5 macho
.../M27	con rosca M27x2 macho